Charrue CBR
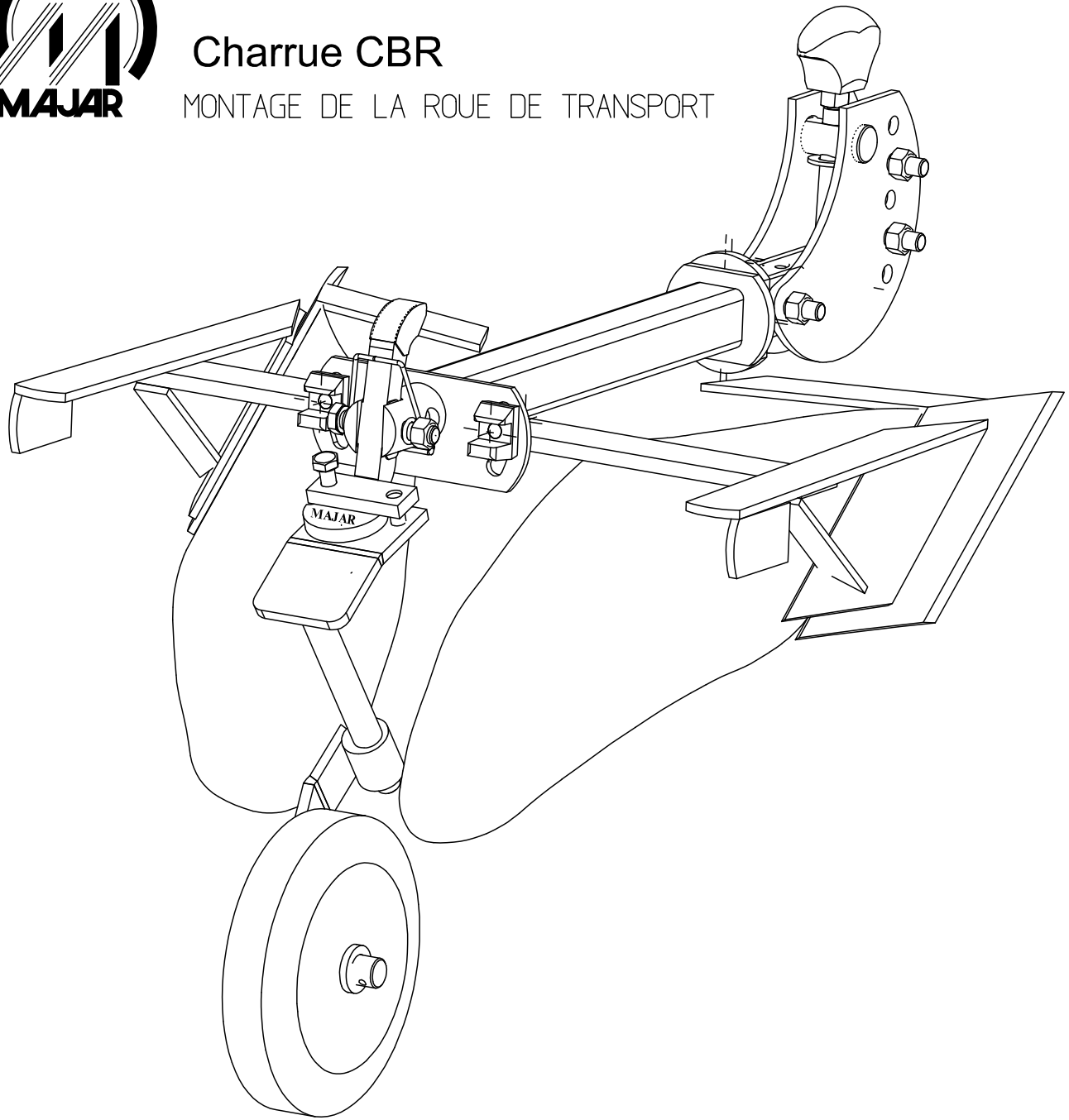
MONTAGE DE LA ROUE DE TRANSPORT